GROHE

ENJOY WATER®

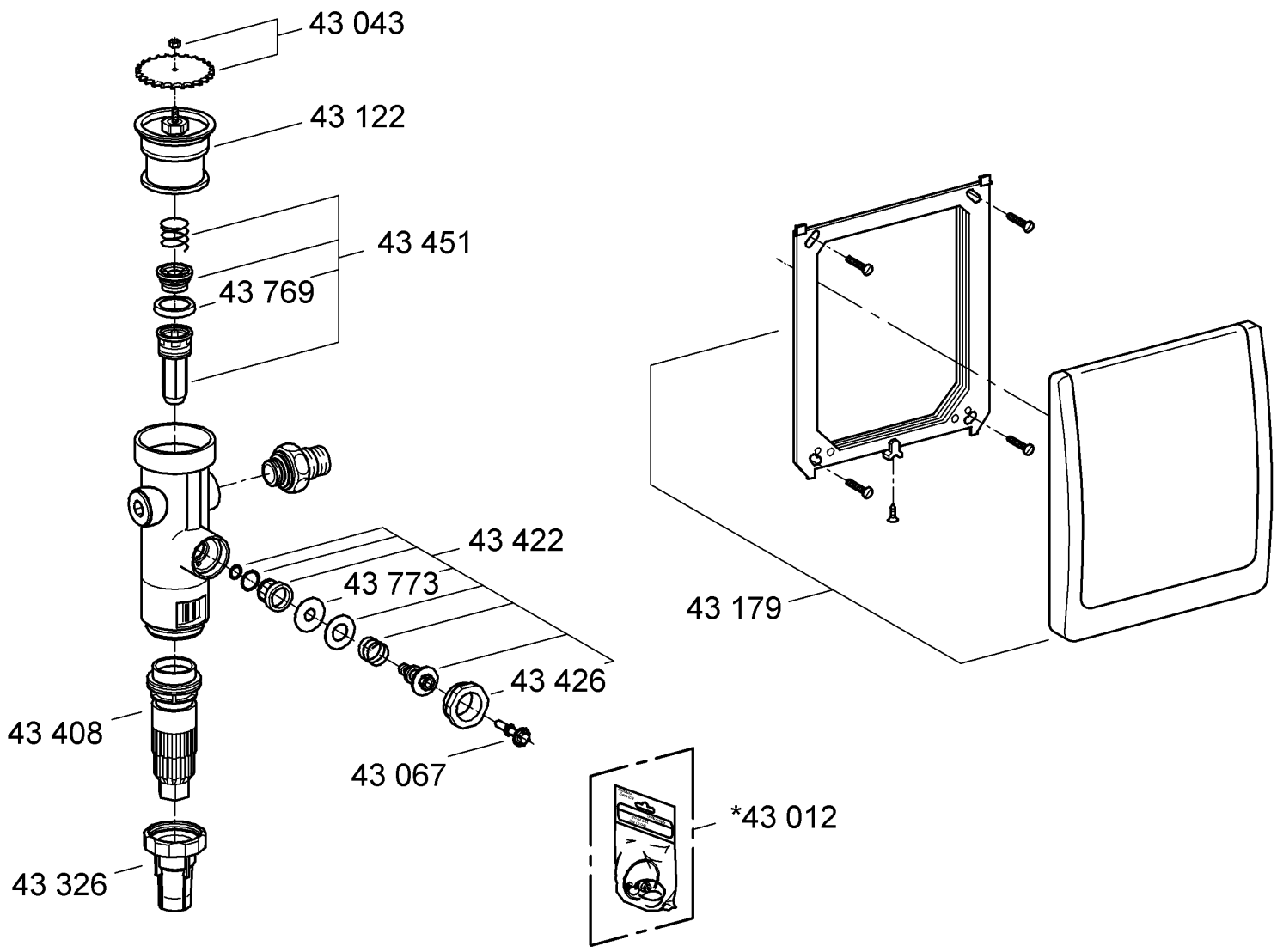

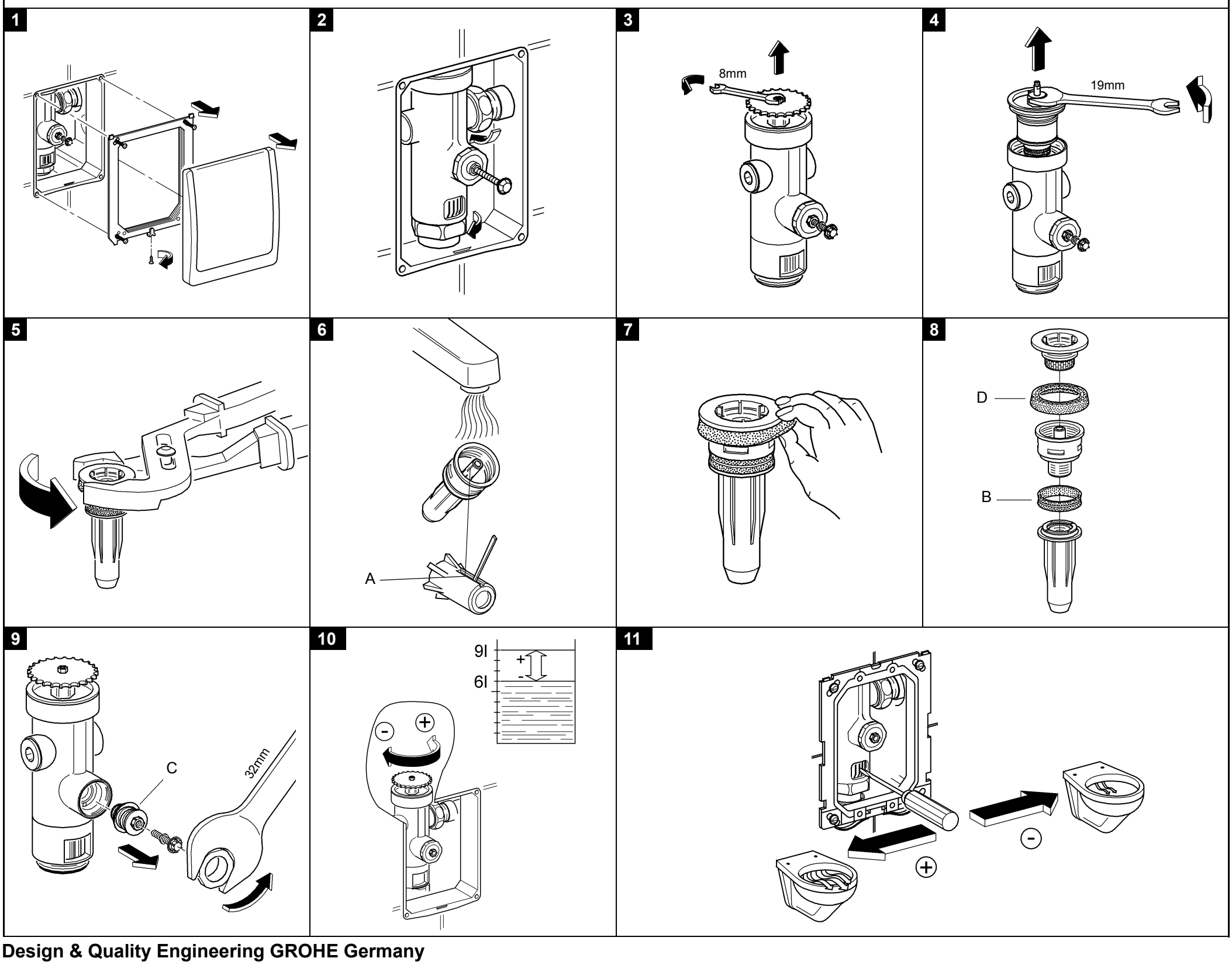

22.49.2800/ÄM 202460/11.11

Design & Quality Engineering GROHE Germany

D

Störung	Ursache	Abhilfe
Dauerläufer	• Düse (A) verstopft • Kolbendichtung (B) beschädigt • Entlastungsventil (C) defekt	- reinigen, Abb. [6] - austauschen, Abb. [8] - austauschen, Abb. [9]
Keine Spülung oder Spülung zu kurz	• Ledermanschette (D) ausgetrocknet oder beschädigt	- aufweiten, Abb. [7] oder austauschen, Abb. [8]
Wasser tritt am Entlastungsventil aus	• Entlastungsventil (C) defekt	- austauschen, Abb. [9]

Funktionsteile dürfen nicht gefettet werden!

GB

Problem	Cause	Remedy
Valve does not close	• Jet (A) is clogged • Washer of piston (B) is defective • Relief valve (C) defective	- clean, see Fig. [6] - exchange, see Fig. [8] - exchange, see Fig. [9]
No flush or flush too short	• Leather washer (D) is defective or dried out	- widen it, see Fig. [7] or exchange, see Fig. [8]
Water comes out at relief valve	• Relief valve (C) defective	- exchange, see Fig. [9]

Function parts must not be greased!

F

Dérangement	Cause	Elimination
Coule sans arrét	• Gicleur (A)bouché • Joint de piston (B) endommagé • Soupape de décharge (C) défectueuse	- nettoyer, voir fig. [6] - remplacer, voir fig. [8] - remplacer, voir fig. [9]
Pas de rinçage ou rinçage trop court	• Manchette en cuir (D) sèche ou endommagée	- élargir, voir fig. [7] ou remplacer, voir fig. [8]
L'eau jaillit sous la soupape de décharge	• Soupape de décharge (C) défectueuse	- remplacer, voir fig. [9]

Ne pas graisser les composants de fonctionnement!

NL

Storing	oorzaak	verhelpen
water blijft stromen	• sproeikop (A) verstopt • dichting van de zuiger (B) beschadigd • ontlastklep (C) defect	- reinigen, zie afb. [6] - vervangen, zie afb. [8] - vervangen, zie afb. [9]
geen spoeling of spoeling te kort	• leren pakking uitgedroogd of beschadigd	- oprekken, zie afb. [7] of vervangen, zie afb. [8]
Er komt water uit de ontlastklep	• Ontlastklep defect	- vervangen, zie afb. [9]

Vet functieonderdelen niet in!

I

Guasto	Causa	Rimedio
Erogazione continua	• Ugello (A) otturato • Guarnizione pistone (B) difettosa • Valvola di apertura (C) difettosa	- pulire, verdere fig. [6] - sostituire, verdere fig. [8] - sostituire, verdere fig. [9]
Assenza di scarico o scarico troppo breve	• Guarnizione di cuoio (D) essiccata o danneggiata	- allarge, verdere fig. [7] o sostituire, verdere fig. [8]
Perdita di acqua sulla valvola limitatrice	• Valvola limitatrice (C) difettosa	- sostituire, verdere fig. [9]

Le parti funzionanli non devono essere ingrassate!

E

Avería	Causa	Solución
Funcionamiento permanente	• Tobera (A) atascada • Em paquetadura del émbolo (B) dañada • Válvula de descarga (C) estropeada	- limpiar, veáse fig. [6] - cambiar, veáse fig. [8] - cambiar, veáse fig. [9]
No hay descarga o es muy breve	• Junta de cuero (D) seca o dañada	- ensanchar, veáse fig. [7] o cambiar, veáse fig. [8]
Sale agua por la válvula de descarga	• Válvula de descarga (C) estropeada	- cambiar, veáse fig. [9]

Las piezas funcionales no deben engrasarse!

D
Grohe Deutschland
Vertriebs GmbH
Zur Porta 9
32457 Porta Westfalica
Tel.: +49 571 3989-333
Fax: +49 571 3989-999

A
GROHE Ges.m.b.H.
Wienerbergstraße 11/A7
1100 Wien
Tel.: +43 1 68060
Fax: +43 1 6884535

B
GROHE nv - sa
Diependaalweg 4a
3020 Winksele
Tel.: +32 16 230660
Fax: +32 16 239070

BG
Търговско представителство
Grohe AG България
етаж 8, офис 21
Бул. България 81 Б
1404 София
Тел. : +359 2 9719959
+359 2 9712535
Факс.: +359 2 9712422

CDN
GROHE Canada Inc.
1230 Lakeshore Road East
Mississauga, Ontario
Canada, L5E 1E9
Tel.: +1 905 2712929
Fax: +1 905 2719494

CH
Grohe Switzerland SA
Bauarena Volketswil
Industriestrasse 18
8604 Volketswil
Tel.: +41 44 8777300
Fax: +41 44 8777320

CN
高仪（上海）
卫生洁具有限公司
上海市黄陂北路227号
中区广场607~610室
电话：+86 21 63758878
传真：+86 21 63758665

CY
GROME Marketing (Cyprus) Ltd.
195B, Old Nicosia-Limassol Road
Dhali Industrial Zone
P.O. Box 27048
1641 Nicosia
Tel.: +357 22 465200
Fax: +357 22 379188

CZ SK
Grohe ČR s.r.o.
Zastoupení pro ČR a SR
V Oblouku 104, Čestlice
252 43 Průhonice
Tel.: +420 22509 1082
Fax: +420 22509 1085

DK
GROHE A/S
Walgerholm 11
3500 Vaerløse
Tel.: +45 44 656800
Fax: +45 44 650252

E
GROHE España S.A.
C/ Botanica, 78 - 88
Gran Via L'H - Distr. Econòmic
08908 L'Hospitalet de Llobregat
(Barcelona)
Tel.: +34 93 3368850
Fax: +34 93 3368851

EST LT LV
GROHE AG Eesti filiaal
Tartu mnt 16
10117 Tallinn
Tel.: +372 6616354
Fax: +372 6616364

F
GROHE s.à.r.l.
60, Boulevard de la Mission
Marchand
92400 Courbevoie - La Défense
Tel.: +33 1 49972900
Fax: +33 1 55702038

FIN
Oy Teknocalor Ab
Sinikellonkuja 4
01300 Vantaa
Tel.: +358 9 8254600
Fax: +358 9 826151

GB
GROHE Limited
Blays House, Wick Road
Englefield Green
Egham, Surrey, TW20 0HJ
Tel.: +44 871 200 3414
Fax: +44 871 200 3415

GR
N. Sapountzis S.A.
86, Kapodistriou & Roumelis Str.
142 35 N. Ionia - Athens
Tel.: +30 210 2712908
Fax: +30 210 2715608

H
GROHE Hungary Kft.
Röppentyü u. 53.
1139 Budapest
Tel.: +36 1 238 80 45
Fax: +36 1 238 07 13

HR
GROHE AG - Predstavništvo
Štefanovečka 10
10000 Zagreb
Tel.: +385 1 2989025
Fax: +385 1 2910962

I
Grohe S.p.A.
Via Crocefisso, 19
20122 Milano
Tel.: +39 2 959401
Fax: +39 2 95940263

IND
Grohe India Pvt. Ltd.
14th Floor
DLF Building No. 5, Tower A
DLF Cyber City, Phase III
Gurgaon - 122002
Haryana
Tel.: +91 124 4933 000
Fax: +91 124 4933 001

IS
BYKO hf.
Skemmuvegi 2
200 Kópavogur
Tel.: +354 515 4000
Fax: +354 515 4099

J
Grohe Japan Ltd.
TRC Building, 3F
1-1 Heiwajima 6-chome, Ota-ku
Tokyo 143-0006
Tel.: +81 3 32989730
Fax: +81 3 37673811

N
GROHE A/S
Nils Hansens vei 20
0667 Oslo
Tel.: +47 22 072070
Fax: +47 22 072071

NL
GROHE Nederland BV
Metaalstraat 2
2718 SW Zoetermeer
Tel.: +31 79 3680133
Fax: +31 79 3615129

P
GROHE Portugal
Componentes Sanitários, LDA
Zona Industrial de Areeiros,
Apt. 167
3850-200 Albergaria-a-Velha
Tel.: +351 234 529 900
Fax: +351 234 529 901

PL
GROHE Polska Sp. z.o.o.
Pulawska 182 Street
02-670 Warszawa
Tel.: +48 22 5432 640
Fax: +48 22 5432 650

RUS
Представительство
Grohe AG
Москва,ул.Русаковская 13,стр.1
107140
тел.: +7 495 9819510
факс: +7 495 9819511

RO
Grohe AG Reprezentanta
Strada Nicolae Iorga 13,
Corp B
010432 Bucuresti (Sector 1)
Tel.: +40 21 2125050
Fax: +40 21 2125048

S
GROHE A/S
Kungsängsvägen 25
753 23 Uppsala
Tel.: +46 771 141314
Fax: +46 771 141315

SLO
GROSAN inženiring d.o.o.
Slandrova 4
1000 Ljubljana
Tel.: +386 1 5633060
Fax: +386 1 5633061

TR
GROME IC Ve Dis Ticaret
Limited Sirketi
Sun Plaza - Dereboyu Caddesi
Bilim Sokak. No: 5 Kat:10
34398 Maslak-Istanbul
Tel.: +90 212 3281344
Fax: +90 212 3281772

UA
Представництво
Grohe AG Україна
Вул. Івана Франка, 18-А
01030 Київ
тел. : +38 044 537 52 73
факс: +38 044 590 01 96

USA
GROHE America Inc.
241 Covington Drive
Bloomingdale
Illinois, 60108
Tel.: +1 630 5827711
Fax: +1 630 5827722

Eastern Mediterranean
Middle East - Africa
Area Sales Office:
GROME Marketing (Cyprus) Ltd.
195B, Old Nicosia-Limassol Road
Dhali Industrial Zone
P.O. Box 27048
1641 Nicosia
Tel.: +357 22 465200
Fax: +357 22 379188

Far East Area Sales Office:
GROHE Pacific Pte. Ltd.
180 Clemenceau Avenue
01-01/02 Haw Par Centre
Singapore 239922
Tel.: +65 6311 3600
Fax: +65 6378 0855

www.grohe.com

2011 / 09 / 30

GROHE
ENJOY WATER®